別紙

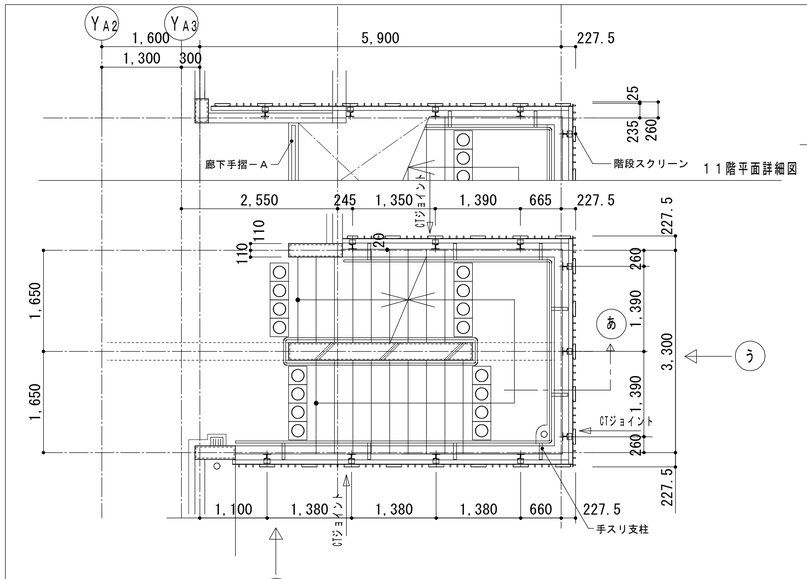

11階平面詳細図

平面図 S=1：50

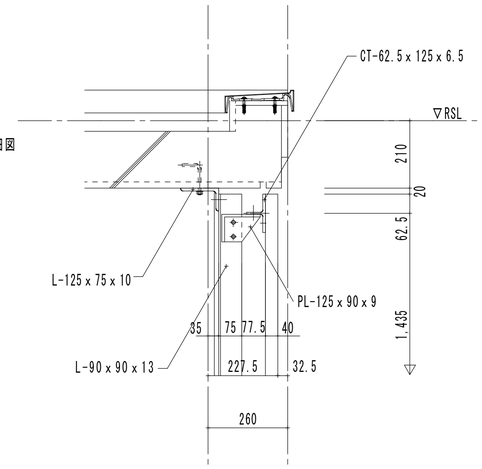

A 詳細図 S=1：10

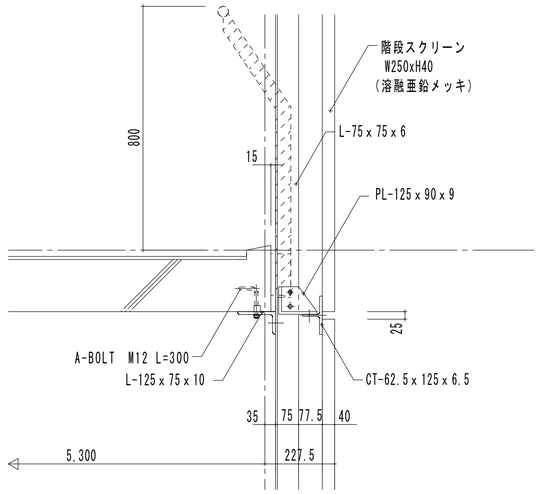

B 詳細図 S=1：10

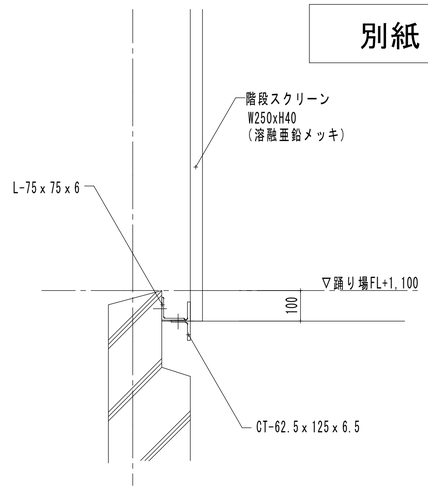

C 詳細図 S=1：10

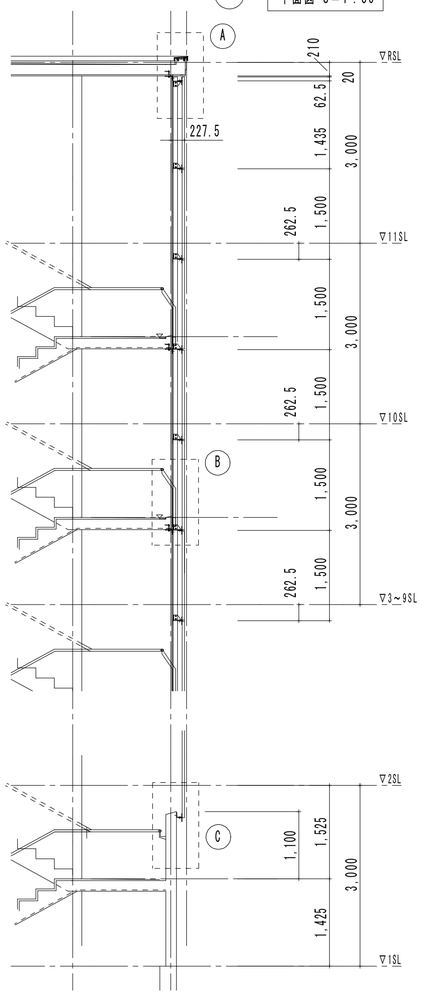

あ 断面図 S=1：50

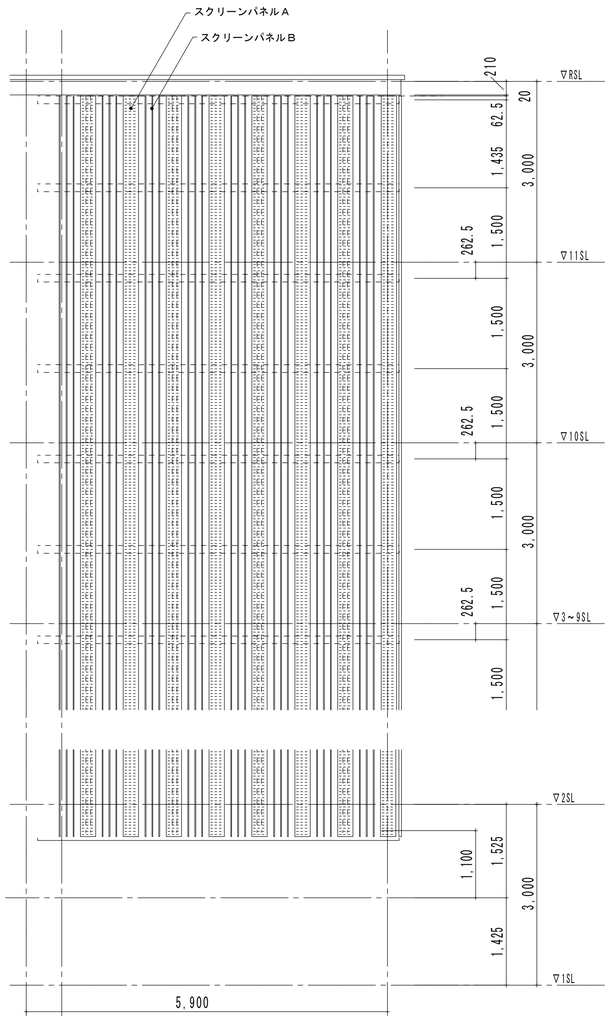

い 立面図 S=1:50

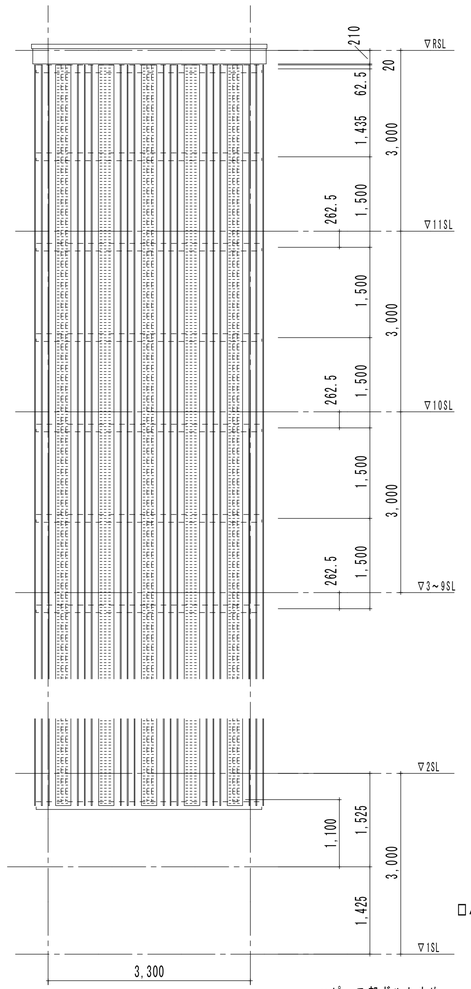

う 立面図 S=1:50

＊ピース部ボルト止め

＊鉄部はすべて 溶融亜鉛メッキ

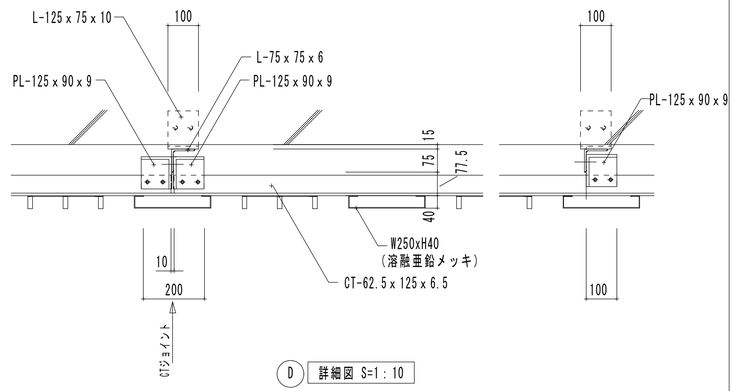

D 詳細図 S=1：10

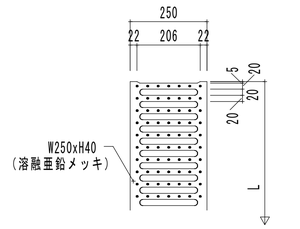

スクリーンパネル－A 詳細図 S=1：10

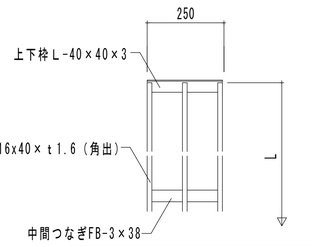

スクリーンパネル－B 詳細図 S=1：10

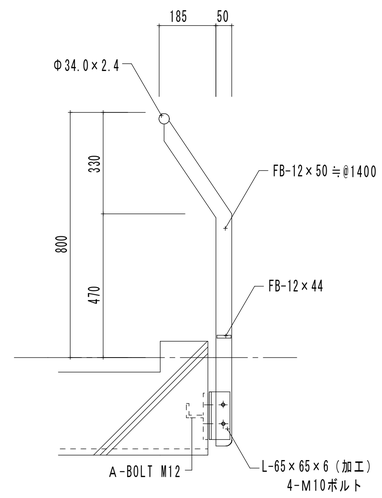

<階段手摺-B>

詳細図 S=1：10

株式会社 昴設計	一級建築士 高橋孝喜 登録番号 77413号	承認 / 設計 / 担当	特記	仙台市都市整備局公共建築部営繕課 設計年月日 平成24年 5月 日	工事名称 平成２４年度（仮称）仙台市荒井東復興公営住宅新築工事
図面名称 雑詳細図－６ （ 階段 外廻り詳細図 ）	縮尺 A1：1/50 A3：1/100 A1：1/10 A3：1/20	設計年月日	区分 建築一般図	図面番号 Ａ－５７	