別表第２　保安管理組織（第４条関係）

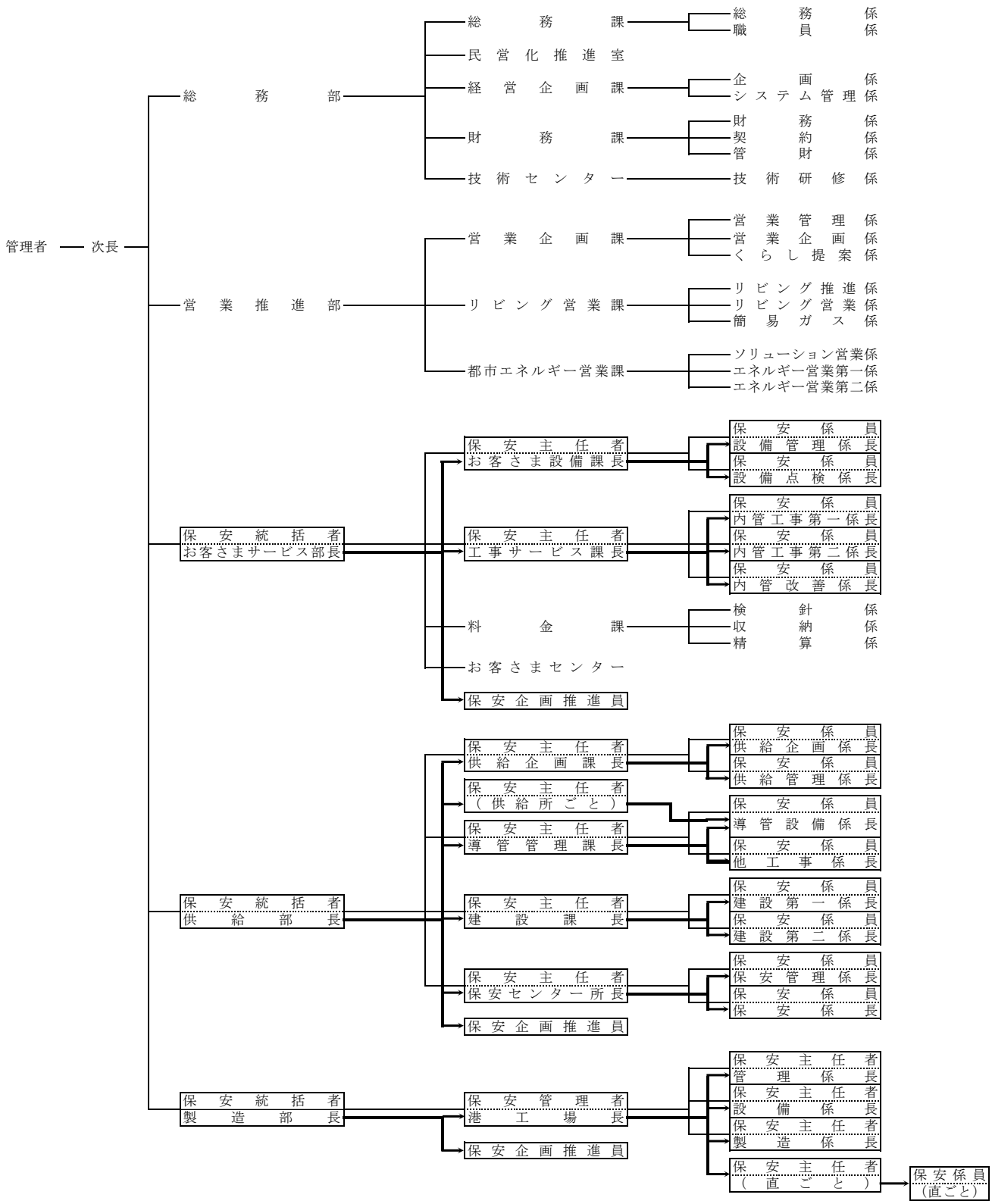

注　　は職制上の系統を示し，　　は保安管理上の系統を示す。