別表第二　保安管理組織（第四十二条関係）

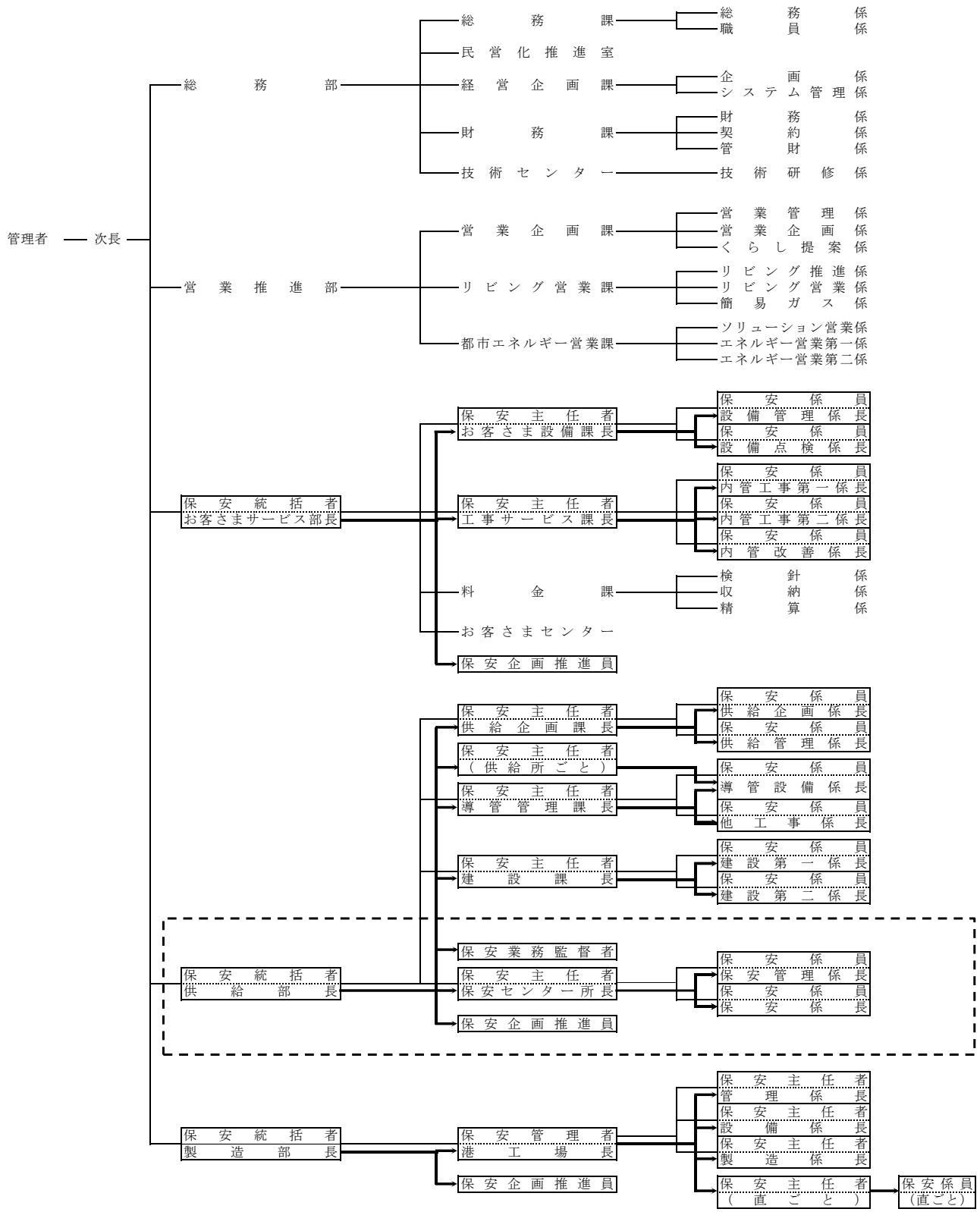

注　：緊急保安事業所　　：職制上の系統　　：保安管理上の系統